alphacomed
MATERIEL MEDICAL - VENTE & SAV

Söring
INNOVATIVE SURGERY

CHIRURGIE
DU RACHIS

Chirurgie du rachis avec la technologie ultra-sonique de Söring : **une sécurité maximale grâce à une extrême précision**

www.soering.com

Distribué par Alphacomed Tel +33 4 42 73 10 89 Fax +33 4 42 73 10 03 alpha@alphacomed.com www alphacomed.com

Les instruments de précision Söring : **pour la chirurgie du rachis**

Les instruments pour les os de Söring conçus en collaboration avec des chirurgiens du rachis renommés se distinguent par leur technologie ultrasonique éprouvée et puissante ainsi que par leurs différentes sonotrodes interchangeables. Ayant le choix entre quatre formes et longueurs de sonotrodes différentes, l'opérateur dispose ainsi de l'instrument idéal pour l'indication thérapeutique, la procédure et les voies d'abord envisagées. Tous les instruments permettent un travail d'une extrême précision qui préserve au maximum les structures extrêmement sensibles entourant la colonne vertébrale.

Aperçu des avantages :

- *Dissection sélective des os et structures dures*
- *Préservation des tissus mous avoisinants*
- *Conservation des nerfs et vaisseaux avoisinants*

La modularité au service de la flexibilité : **la nouvelle génération d'instruments pour les os**

Symbole de la nouvelle génération d'instruments pour les os et de la supériorité technologique de Söring en matière d'ultrasons, l'instrument pour les os destiné à la chirurgie du rachis et à la neurochirurgie offre un large choix de sonotrodes interchangeables à usage unique, adaptées à diverses indications thérapeutiques. Ses domaines d'application vont de la laminoplastie à l'opération des sténoses rachidiennes, en passant par la laminectomie. Comme on est en droit de l'attendre de Söring, les sonotrodes à usage unique se remplacent rapidement, facilement et de manière intuitive lors de toutes interventions en bloc opératoire. L'opérateur peut ainsi disséquer les os de manière performante et sans risque.

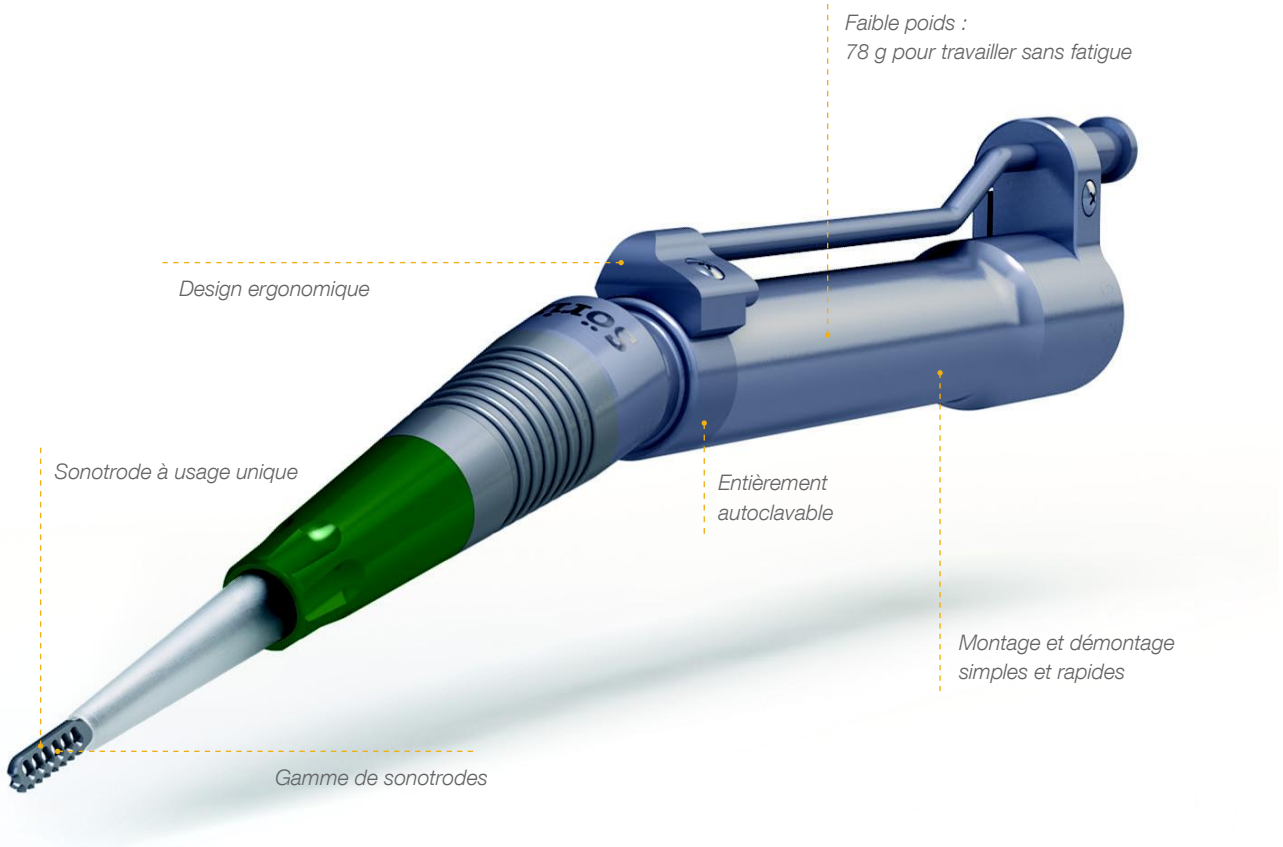

Lame sonotrode

- *Coupe précise et sélective des os*
- *Obtention d'arêtes de coupe extrêmement précises*
- *Préservation maximale des nerfs et de la dure-mère par sélection des tissus*

Râpe sonotrode

- *Râpe fine pour une résection osseuse précise*
- *Travail contrôlé sans échauffement*
- *Adapté à différentes indications thérapeutiques concernant la moelle épinière*

Caractéristiques des produits : **pour les lames ou râpes sonotrodes, en version courte ou longue**

Instrument pour les os avec lame sonotrode courte

Pour les interventions, par ex. au niveau du rachis cervical

Longueur de travail	40 mm
Largeur de la lame	0,8 mm
Poids	75 g
Irrigation	extérieur
Aspiration	sans

Instrument pour les os avec râpe sonotrode courte

Pour les interventions, par ex. au niveau du rachis cervical

Longueur de travail	40 mm
Surface de la râpe	4 mm²
Poids	77 g
Irrigation	extérieur + intérieur
Aspiration	sans

Instrument pour les os avec lame sonotrode longue

Pour les interventions en profondeur, par ex. au niveau du rachis lombaire

Longueur de travail	100 mm
Largeur de la lame	0,8 mm
Poids	77 g
Irrigation	extérieur
Aspiration	sans

Instrument pour les os avec râpe sonotrode longue

Pour les interventions en profondeur, par ex. au niveau du rachis lombaire

Longueur de travail	100 mm
Surface de la râpe	4 mm²
Poids	78 g
Irrigation	extérieur + intérieur
Aspiration	sans

Référence de commande : **92-050 instrument pour les os nouvelle génération**

Toutes les micro-pièces à main de Söring sont compatibles avec les appareils :
SONOCA 300, SONOCA 400

Bref aperçu		Référence	Conditionnement
Instrument ultrasons	**Instrument pour les os (autoclavable)**	92-050	1
+ Câble d'alimentation	**Câble d'alimentation droit** **Câble d'alimentation coudé**	240K0095 240K0195	1 1
+ Jeu de sonotrodes (à usage unique) inclus **- Sonotrode** **- Cône d'irrigation** **- Clé dynamométrique**	**Jeu de lames sonotrodes courtes** **Jeu de lames sonotrodes longues** **Jeu de râpes sonotrodes courtes** **Jeu de râpes sonotrodes longues**	612K0057-SET-10 612K0058-SET-10 612K0060-SET-10 612K0061-SET-10	10 10 10 10
+ Kit de tubulures (à usage unique)	**Kit de tubulures simples**	700S0310	12

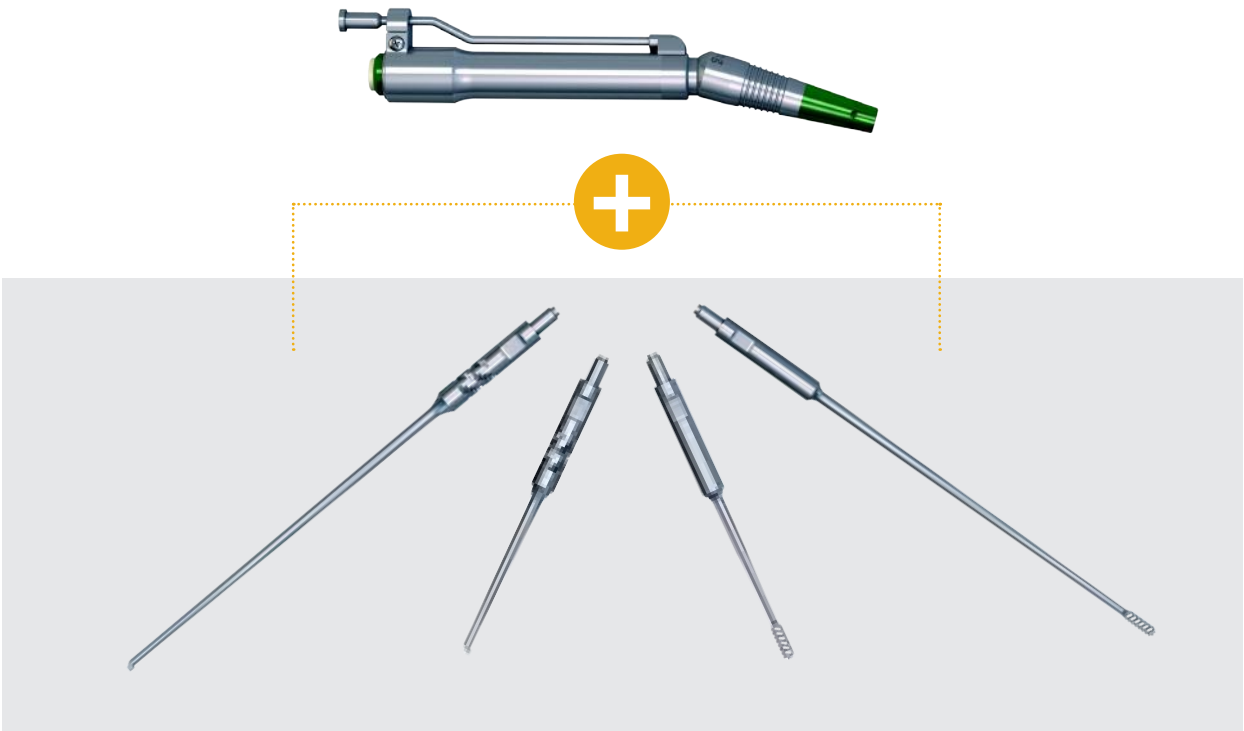

Le large choix de sonotrodes interchangeables fait de l'instrument pour les os l'outil idéal pour un grand nombre d'indications thérapeutiques.

Technologies en parfaite symbiose : la combinaison gagnante

De l'incision à la fermeture de la plaie chirurgicale – Söring assiste l'opérateur pendant la totalité de l'intervention, mettant à sa disposition un large choix de technologies. En tant que pionnier de la technologie ultrasonique et fournisseur d'appareils de coagulation au plasma et de dispositifs haute fréquence innovants, Söring garantit une qualité et une performance qui facilitent le quotidien du chirurgien. Parmi toutes les options possibles, parfaitement adaptées à la chirurgie du rachis, citons entre autres l'association du **générateur ultrasons SONOCA 300** et du **générateur haute fréquence MBC 200**. Si le SONOCA 300 est un partenaire digne de confiance pour tous les instruments ultrasons pour les os, le MBC 200, quant à lui, offre une multitude de fonctions haute fréquence classiques monopolaires et bipolaires.

Aperçu des avantages :

- *Dissection sélective des os et structures dures*
- *Préservation des tissus mous, des nerfs et des vaisseaux avoisinants*
- *Fonctions haute fréquence classiques monopolaires et bipolaires*

Le générateur ultrasons : SONOCA 300

Puissant, le SONOCA 300 est le spécialiste qui convient à pratiquement toutes les applications à ultrasons. Outre trois fréquences de travail, il est doté d'une aspiration efficace et d'une pompe de rinçage intégrée pour une irrigation continue durant son utilisation.

Le SONOCA 300 présente les qualités suivantes :

- *Manipulation simple et intuitive*
- *Autotest lors de la mise en service*
- *Identification automatique et contrôle de l'instrument*
- *Réglage automatique des paramètres de travail utiles*
- *Configuration extrêmement rapide*

Le générateur haute fréquence : MBC 200

Le MBC 200 est un générateur polyvalent capable de s'associer à de nombreux instruments pour permettre des applications variées en électrochirurgie monopolaire et bipolaire. Très compact, il délivre une puissance de sortie de 200 watts.

Le MBC 200 présente les qualités suivantes :

- *Modes de fonctionnement réglables séparément pour différentes applications*
- *Deux prises à instrument prêtes à l'emploi pour deux postes de travail*
- *Compatibilité avec la majorité des instruments monopolaires et bipolaires grâce à un connecteur standard à 2 ou 3 broches*
- *Puissance de sortie limitée pour un travail sûr, même dans les régions sensibles*

15-000	SONOCA 300

M200-0000	MBC 200

Idéal pour la chirurgie du rachis.